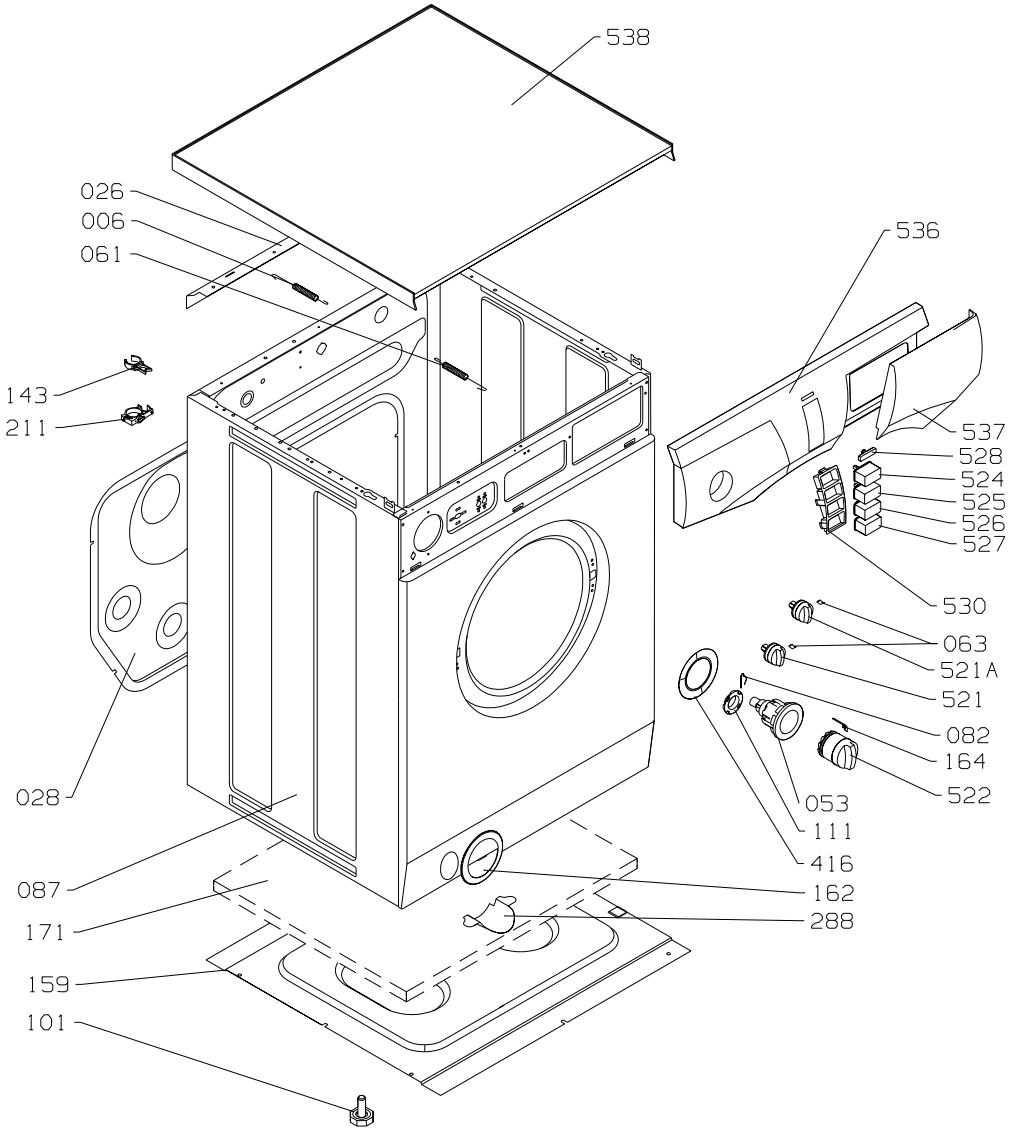
538
026
006
061
536
143
211
537
528
524
525
526
527
530
063
521A
521
082
164
522
053
111
416
028
087
162
171
288
159
101

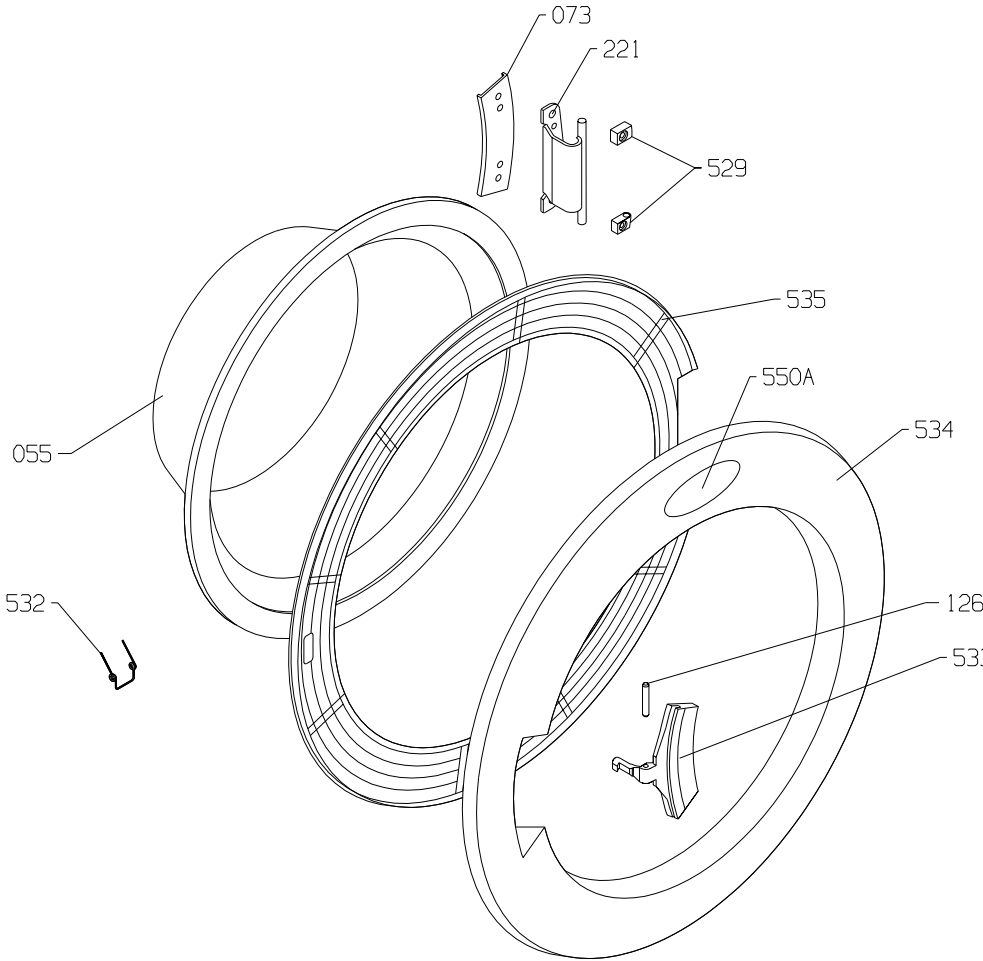
073
221
529
535
550A
534
055
532
126
533

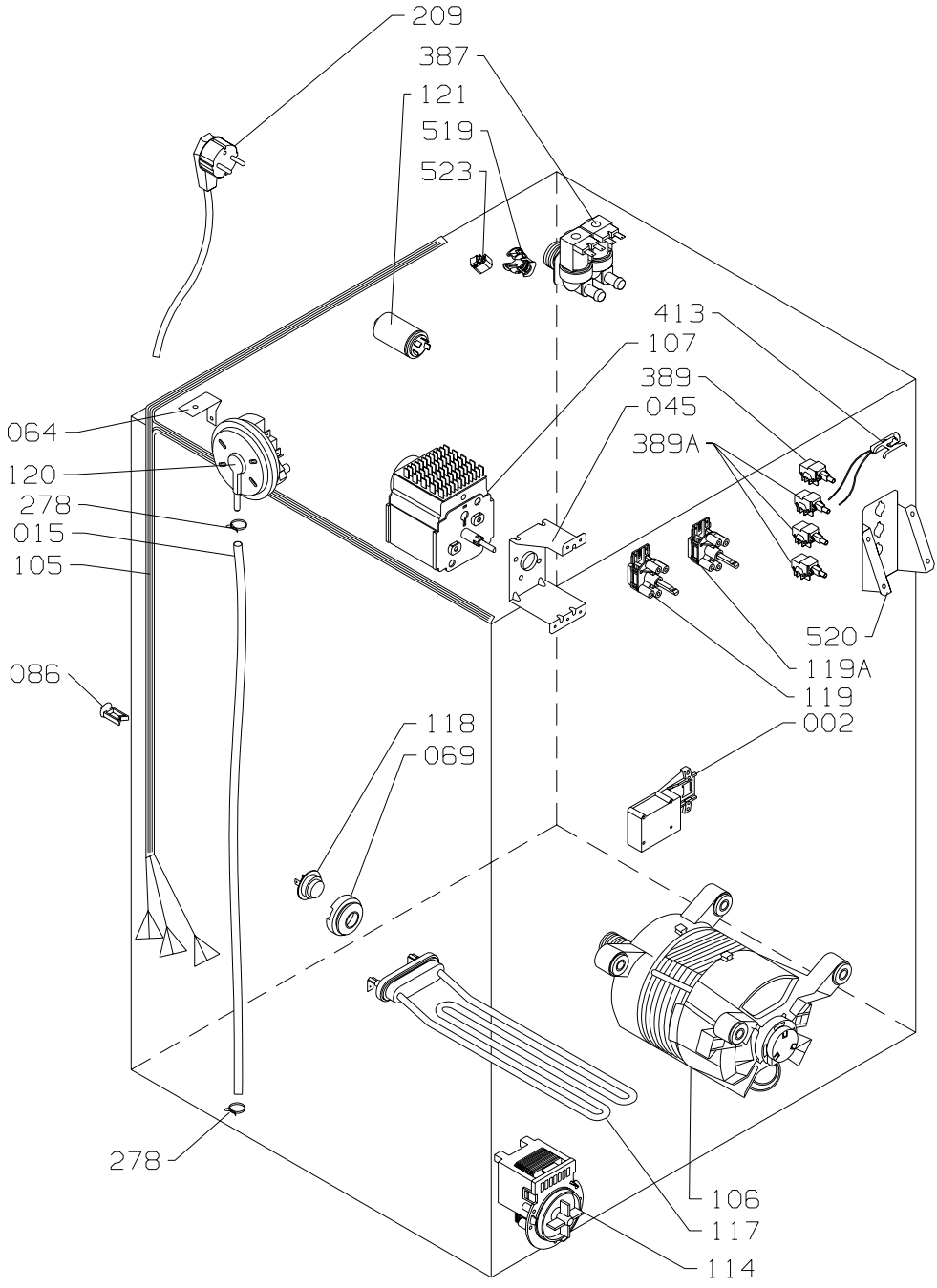
209
387
121
519
523
413
107
389
045
064
389A
120
278
015
105
520
119A
086
119
002
118
069
278
106
117
114

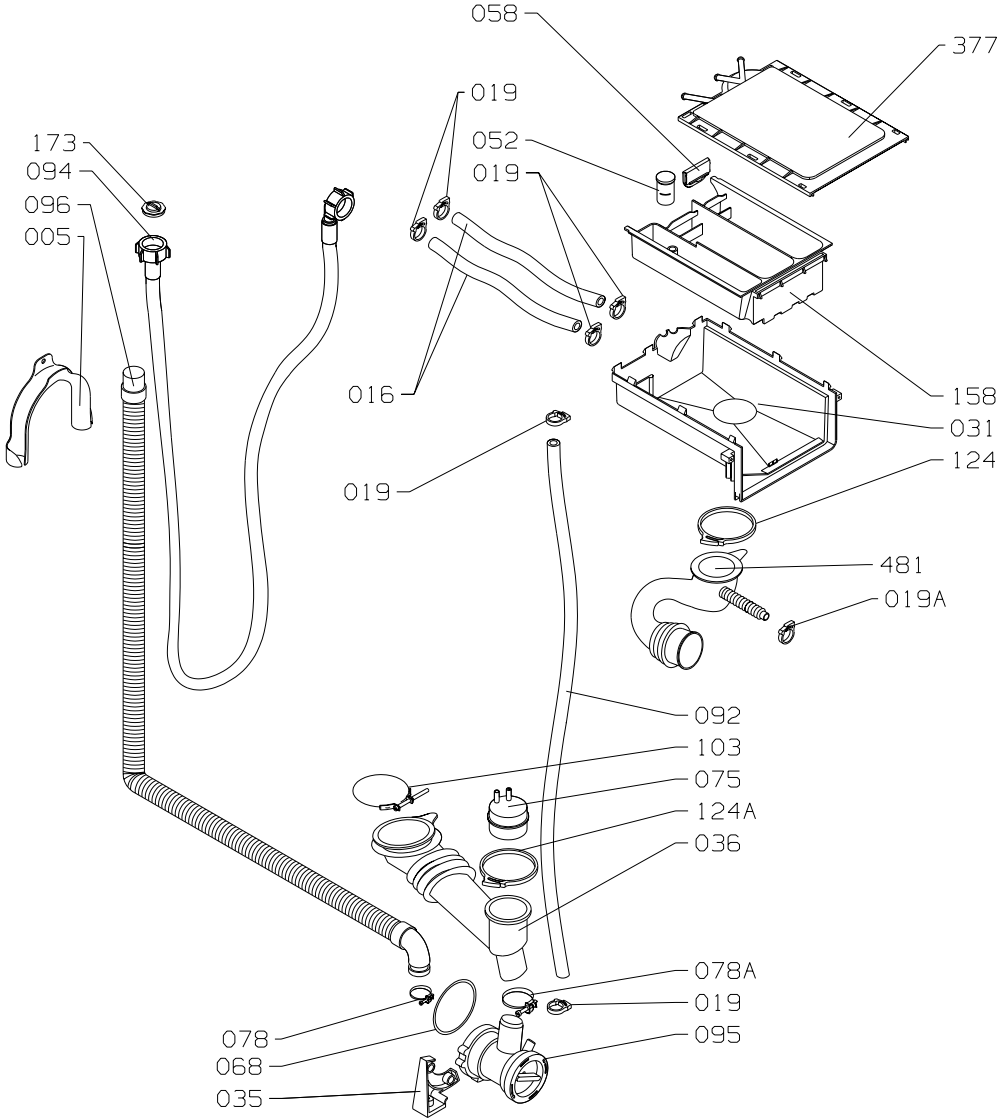
058
377
019
052
019
173
094
096
005
016
158
031
124
019
481
019A
092
103
075
124A
036
078A
019
078
068
095
035

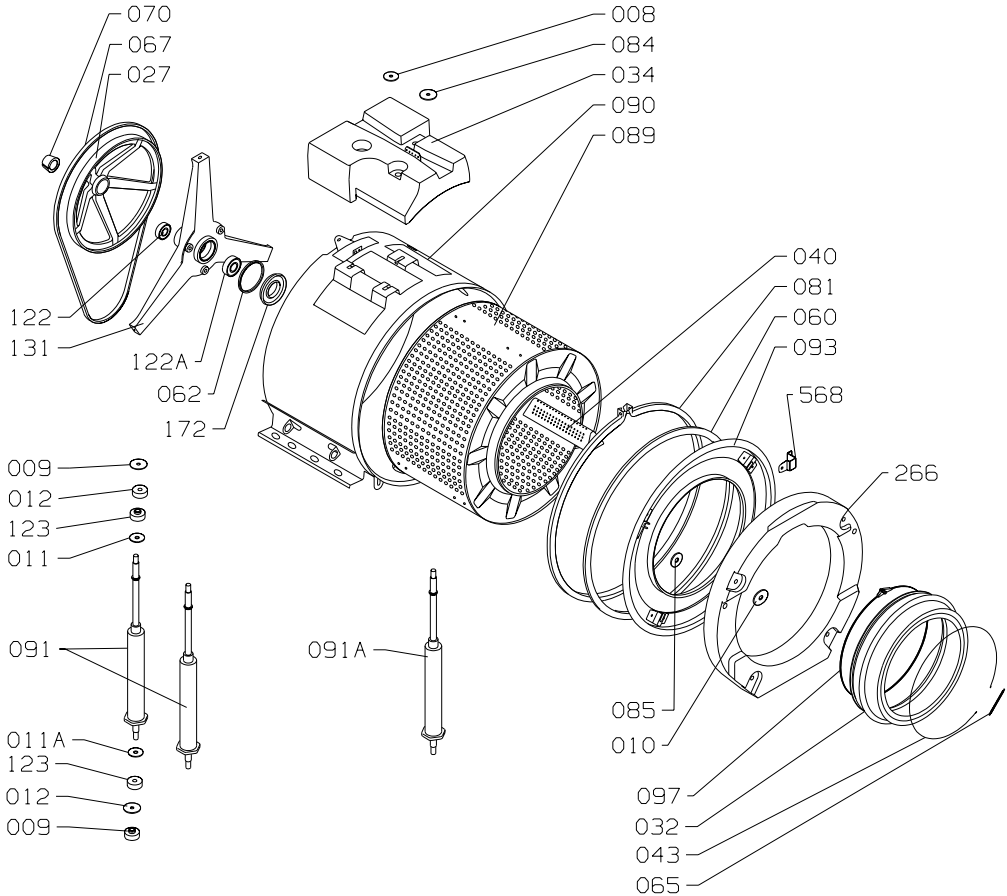
070
067
027
008
084
034
090
089
040
081
060
093
568
266
122
131
122A
062
172
009
012
123
011
091
091A
011A
123
012
009
085
010
097
032
043
065